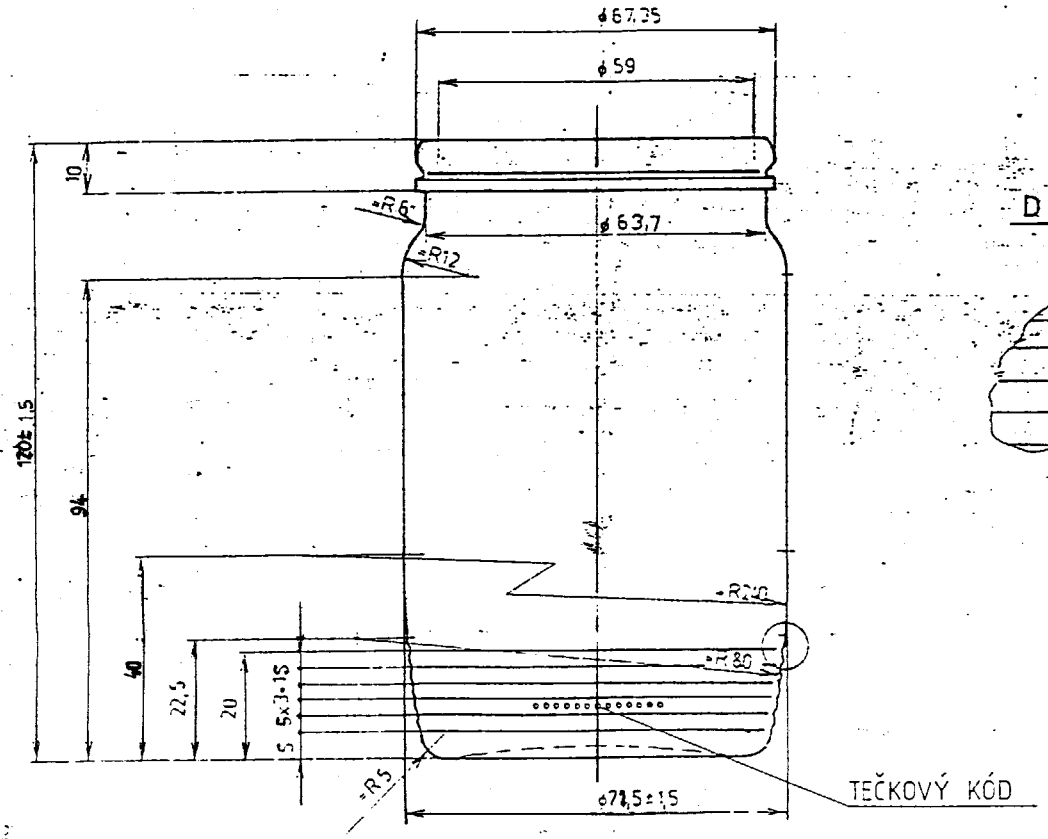

PROVEDENÍ ARETAČNÍHO DŮLKU DLE TYPU POTISKOVACÍHO STROJE

DETAIL A

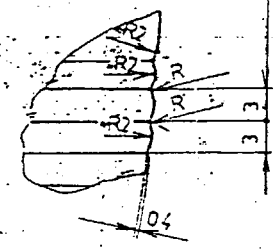

M 2:1

PROVEDENÍ DNA

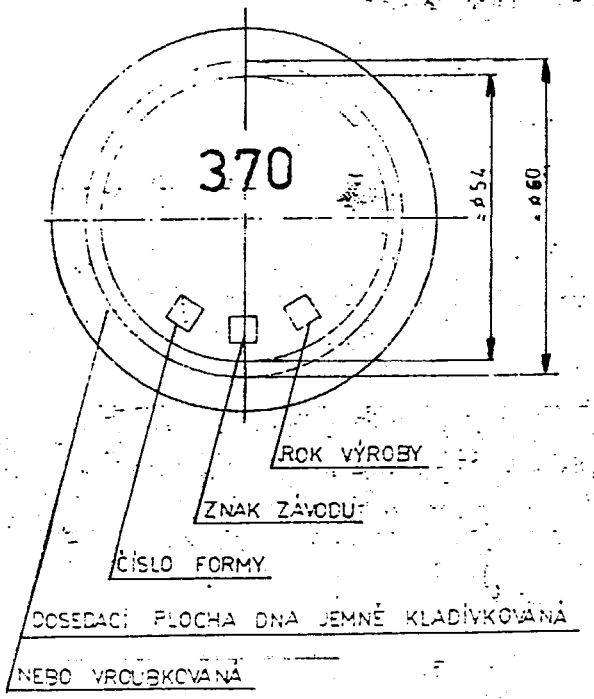

SKUTEČNÝ OBJEM	370 ml ± 12 ml	KRESLIL	Jauatorní
HMOTNOST	[redacted]	KONTROLOVAL	
DS VÝKRES ø68	ČSN 70 3291, 7491.6/1		
BAREVNÁ VÝDONY	BEZBARVÁ	NORMALIZACE	
LAKOVÁNÍ	ČSN 70 3240	VZOREK VÝKRES	
POTISK VÝKRES		NAHRAZUJE VÝKRES	
MĚŘÍTKO	1:1 (2:1)	ZMĚNY Doplnění kótu	3.5.95
KONZERVOVÁ SKLENICE č. 115			74425
SOUDEK 370			7